ASSEMBLY: **ST.28** HEA180
Qty.: **1** pcs.
Scale - 1:10

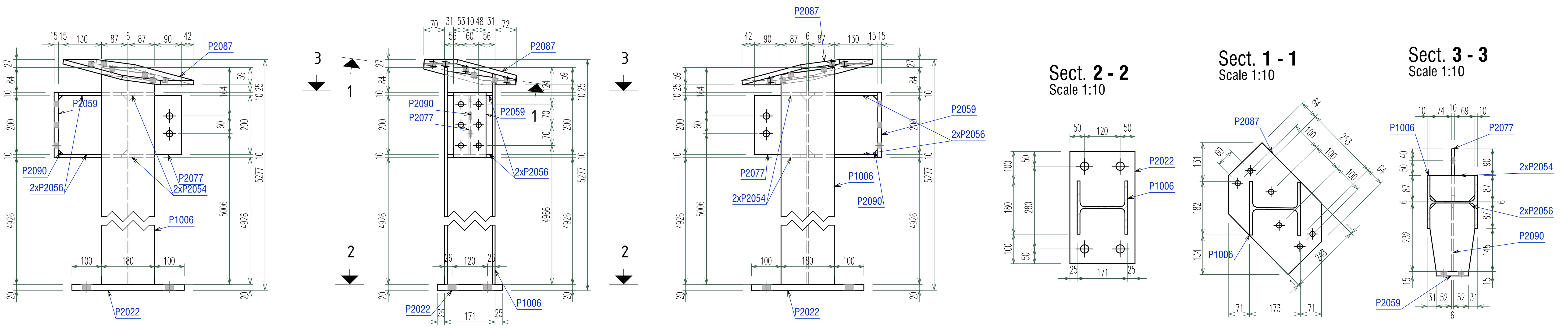

ASSEMBLY: **ST.29** HEA180
Qty.: **1** pcs.
Scale - 1:10

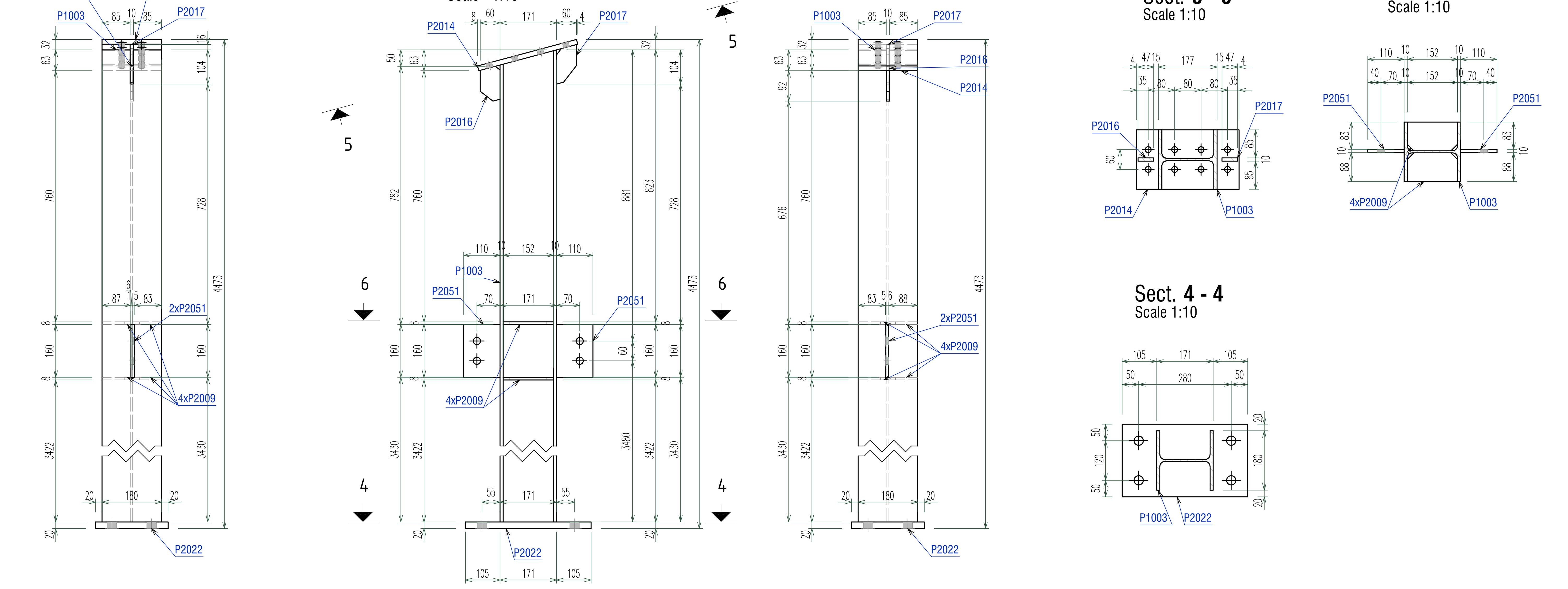

ASSEMBLY: **ST.30** HEA180
Qty.: **1** pcs.
Scale - 1:10

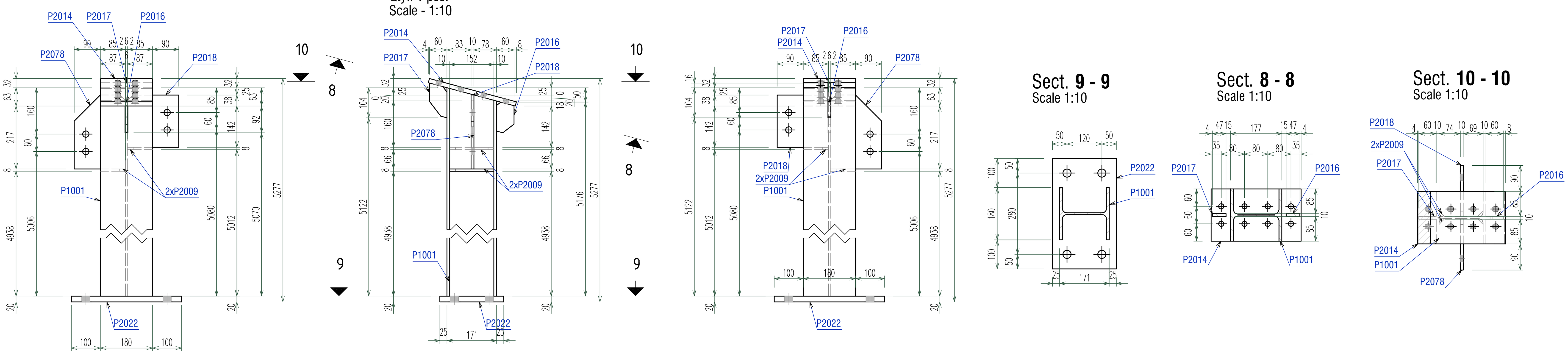

ASSEMBLY: **ST.31** HEA180
Qty.: **1** pcs.
Scale - 1:10

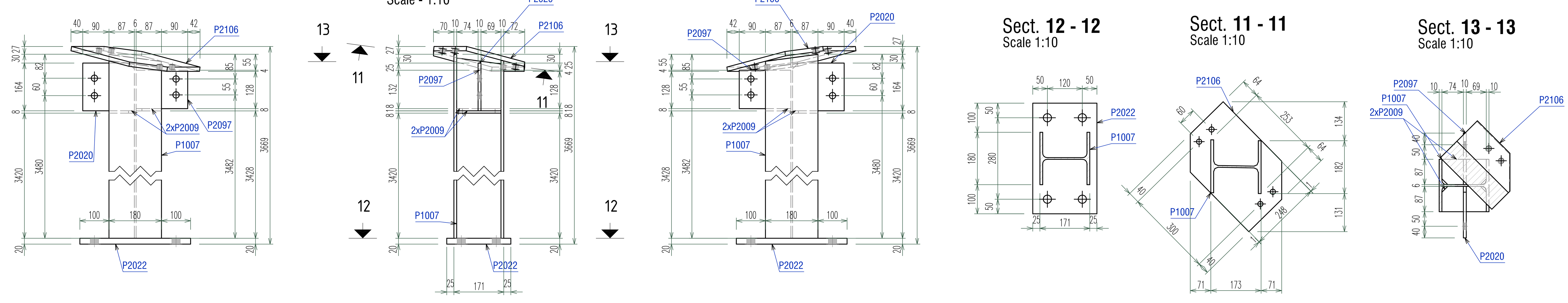

Mark	Quantity	Description	Length	Grade	Part weight	Total weight
ST.28	**1**	HEA180				
P1006	1	HEA180	5230	S355	185.67	185.67
P2022	1	PL 20x220x380	380	S355	13.13	13.13
P2087	1	PL 15x250x380	380	S355	10.18	10.18
P2059	1	PL 15x110x220	220	S355	2.85	2.85
P2077	1	PL 10x177x200	200	S355	2.76	2.76
P2056	2	PL 10x152x232	232	S355	2.5	5
P2090	1	PL 6x200x232	232	S355	2.16	2.16
P2054	2	PL 10x87x152	152	S355	1.01	2.01
				One assembly weight:	223.75	223.75
ST.29	**1**	HEA180				
P1003	1	HEA180	4421	S355	156.96	156.96
P2022	1	PL 20x220x380	380	S355	13.13	13.13
P2014	1	PL 15x180x310	310	S355	6.57	6.57
P2051	2	PL 10x110x160	160	S355	1.38	2.76
P2009	4	PL 8x87x152	152	S355	0.81	3.22
P2016	1	PL 10x60x105	105	S355	0.42	0.42
P2017	1	PL 10x60x120	120	S355	0.42	0.42
				One assembly weight:	183.48	183.48
ST.30	**1**	HEA180				
P1001	1	HEA180	5225	S355	185.5	185.5
P2022	1	PL 20x220x380	380	S355	13.13	13.13
P2014	1	PL 15x180x310	310	S355	6.57	6.57
P2078	1	PL 10x177x254	254	S355	3.2	3.2
P2018	1	PL 10x177x180	180	S355	2.49	2.49
P2009	2	PL 8x87x152	152	S355	0.81	1.61
P2016	1	PL 10x60x105	105	S355	0.42	0.42
P2017	1	PL 10x60x120	120	S355	0.42	0.42
				One assembly weight:	213.33	213.33
ST.31	**1**	HEA180				
P1007	1	HEA180	3622	S355	128.59	128.59
P2022	1	PL 20x220x380	380	S355	13.13	13.13
P2106	1	PL 15x250x380	380	S355	10.18	10.18
P2020	1	PL 10x164x177	177	S355	2.26	2.26
P2097	1	PL 10x132x177	177	S355	1.83	1.83
P2009	2	PL 8x87x152	152	S355	0.81	1.61
				One assembly weight:	157.6	157.6
					Combined Total	**778.16**

NOTE CONFECTIE METALICA

1. Conditiile tehnice de calitate vor respecta prevederile SR EN 1090-2: Executarea structurilor din otel si aluminiu. Partea 2: Cerinte tehnice pentru structuri de otel. Clasa de executie a structurii metalice este **EXC 3**
2. Tolerante la executia in uzina a elementelor cu dimensiuni:
   < 5.00m - 0.50mm / > 5.00m - 1.00mm
3. Nivelul de acceptare pentru imbinarile sudate este "B" pentru cordoanele de sudura in adancime si "C" pentru cordoanele de sudura in relief, in conformitate cu normativul C150-1999.
4. Daca nu se specifica altfel in desen sudurile se vor executa in relief cu grosimea egala cu $0.7xt_{min}$, unde t_{min} reprezinta grosimea minima a elementelor care se sudeaza, pe toata lungimea de contact a acestora.
5. Placile de capat se vor suda cu sudura in adancime in K cu patrundere totala sau cu sudura in V si resudarea radacinii.
6. In atelierul de confectii montaj se va face obligatoriu preasamblarea tronsoanelor si se vor verifica dimensiunile ansamblului. Orice nepotrivire de date sau de cote va fi semnalata proiectantului. Constructorul este direct raspunzator pentru asigurarea stabilitatii structurii pe durata montajului acesteia.
7. Toate cotele sunt date in mm, cu exceptia cotelor de nivel care sunt date m.
8. Protectia anticoroziva a structurii metalice: cf. GP 121/1-2013. Clasa de corozivitate: **C2 - slaba**
   Pentru structuri deschise amplasate la exterior expuse precipitatilor se recomanda zincarea termica. In cazul structurilor zincate termic, in elementele inchise se prevad obligatoriu gauri de zincare.

MATERIALE CONFECTIE METALICA / *STEEL STRUCTURE MATERIALS:*

ELEMENT:	MATERIAL:	STANDARD:
OTEL LAMINAT STRUCTURA METALICA *Structural steel*	**S355J0 (H) / S235JR (H)** - *laminate* **S350GD** - *profile cu pereti subtiri*	SR EN 10025, SR EN 10210, SR EN 10219 SR EN 10162
ORGANE DE ASAMBLARE *Bolting assemblies*	**GR.10.9** -*partial filetate* **GR.10.9** -*complet filetate*	SREN 14399 EN ISO 4017
SURUBURI DE ANCORAJ *Anchor bolts*	**S355/gr.6.8** -*carcase suruburi* **gr.5.8** -*ancoraj chimic*	

MOMENTE DE STRAGERE PENTRU ORGANELE DE ASAMBLARE

Nr. crt.	Diametrul nominal	Grupa	MOMENT FINAL DE STRANGERE (Nm)	50%-70% DIN MOMENTUL FINAL DE STRANGERE (Nm)	Nr. crt.	Diametrul nominal	Grupa	MOMENT FINAL DE STRANGERE (Nm)	50%-70% DIN MOMENTUL FINAL DE STRANGERE (Nm)
1	M12	10.9	100	50-70	5	M24	10.9	800	400-560
2	M16	10.9	250	125-175	6	M27	10.9	1250	625-875
3	M20	10.9	450	225-315	7	M30	10.9	1650	825-1155
4	M22	10.9	450	312-437					

LEGENDA DENUMIRI PROFILE SI TABLE / PROFILES & PLATES NAMES:

RHS, Tv.	- Teava patrata/rectangulara (Square/rectangular hollow section)
RO, Tv.Ø, RHSØ	- Teava rotunda (Circular hollow section)
FL	- Platbanda (Flat bar)
L, LNP	- Cornier (Angle profile)
U, UNP, UPE	- Profil U (Channel profile)
I, IPE, IPN	- Profil I (I profile)
HEA, HEB	- Profil I cu talpi late (Wide flanges I profile)
C, Z	- Profil C sau Z format la rece (Cold-rolled C or Z profile)
TG, PL	- Tabla groasa (Thick plate)
RD	- Bara din otel rotund (Round bar)

INCADRARI ALE INVESTITIEI	
CATEGORIA DE IMPORTANTA *cf. H.G.766/97*	C
CLASA DE IMPORTANTA *cf. P100-1/2013*	II
GRAD DE REZISTENTA LA FOC *cf. P118/99*	II

PROIECTANT GENERAL / **PROEXPERT DESIGN**

Adresa : str. Slatioarei, nr.1,corp B, etajul 1, cam. 113, mun. Suceava, jud. Suceava
ORC/CUI : J33 / 677 / 2009 ; 25924775
tel/fax/mob : 0330 803 351 , 0740 231 909, 0740 308 955
e-mail/web: proexpert_design@yahoo.com; www.proexpertdesign.ro
cod IBAN : RO05BRDE340SV32333983400 - BRD Suceava

PROIECT PRD 649/2022

PROIECTANT STRUCTURA

ALCO INGINERIE
Str. Sf. Nicolae, nr.1, Com. Sadova, Jud. Suceava
Tel:0740.308.955 alcoingerie@gmail.com
www.alcoinginerie.ro

COD DOCUMENTATIE DE SPECIALITATE: ALCO 128

RESPONSABILITATI:		
SEF PROIECT	arh. M. Ulanovschi	
PROIECTAT	ing. Coca Alexandru	
DESENAT	ing. Coca Alexandru	
VERIFICAT		

VERIFICARE M.D.L.P.A.

VERIFICATOR:	DOMENIUL DE VERIFICARE
ing. Ion Grigore	A2

PROIECT: **EXTINDEREA PE VERTICALA (MANSARDARE) SI DOTARE A CLADIRII SCOLII GIMNAZIALE MIRON COSTIN SI ADAPTAREA SISTEMULUI DE EDUCATIE LA EVOLUTIA TEHNOLOGICA**

FAZA: **P.T.**

AMPLASAMENT: strada Pacii nr. 10, mun. Suceava, jud. Suceava

BENEFICIAR: **PRIMARIA MUNICIPIULUI SUCEAVA**
B-dul 1 Mai, Nr. 10, Mun. Suceava, Jud. Suceava

SPECIALITATEA STRUCTURA

TITLU PLANSA
DETALII UZINARE SUBANSAMBLURI ST.28-ST.31

SCARA DE REDACTARE	DATA INTOCMIRII	NR. PLANSA
1:10	10/2023	**RM-108**

REVIZIA		DATA	