PT269

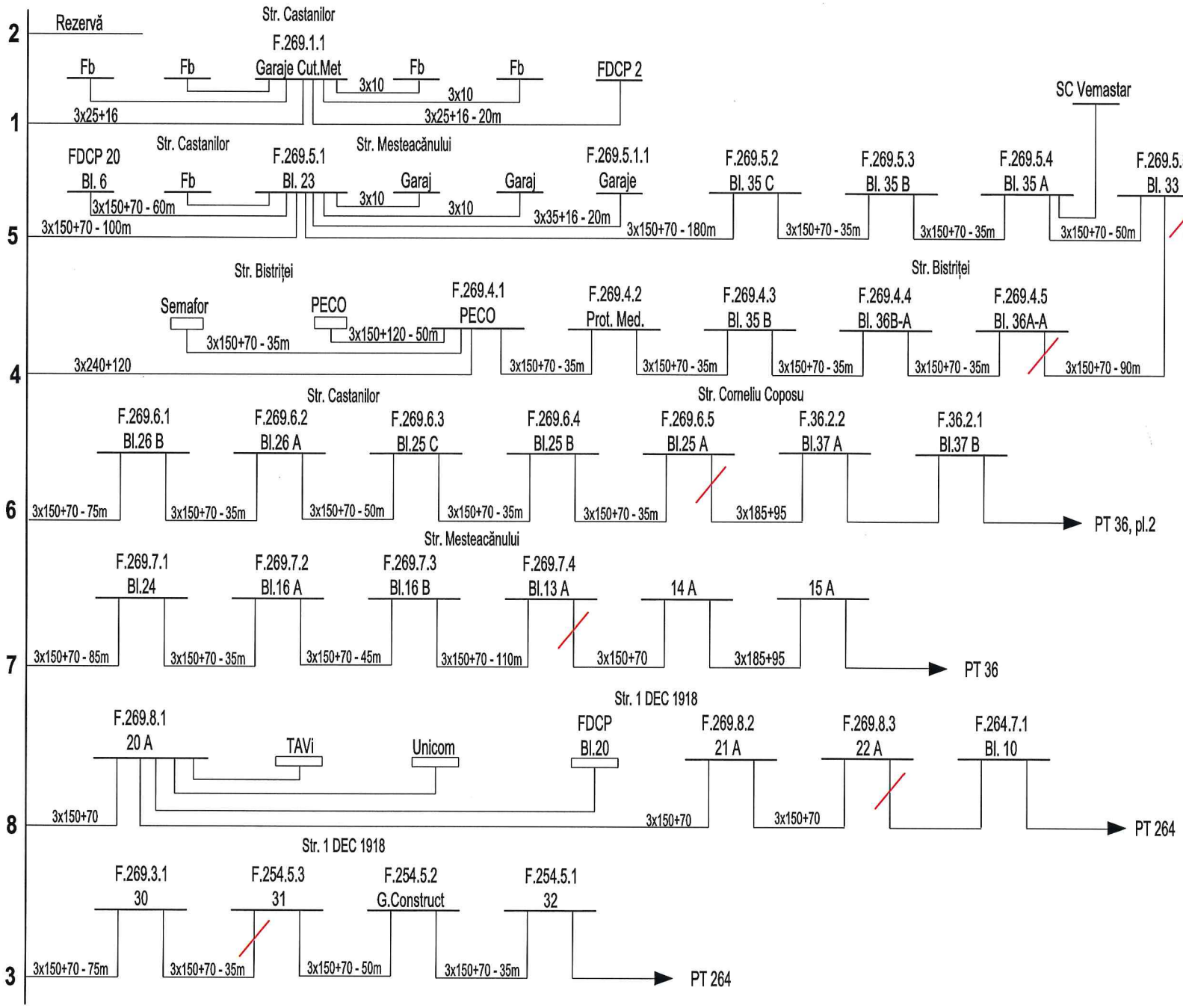

CORE SUCEAVA, Anul 2020	
Ridicat schemă :	el. Vdeborschi Silviu
Desenat :	ing. Sbiciuc Remus - Teodor
Aprobat : Şef FOLEM SV	ing. Lupeş Gheorghe

PT 264

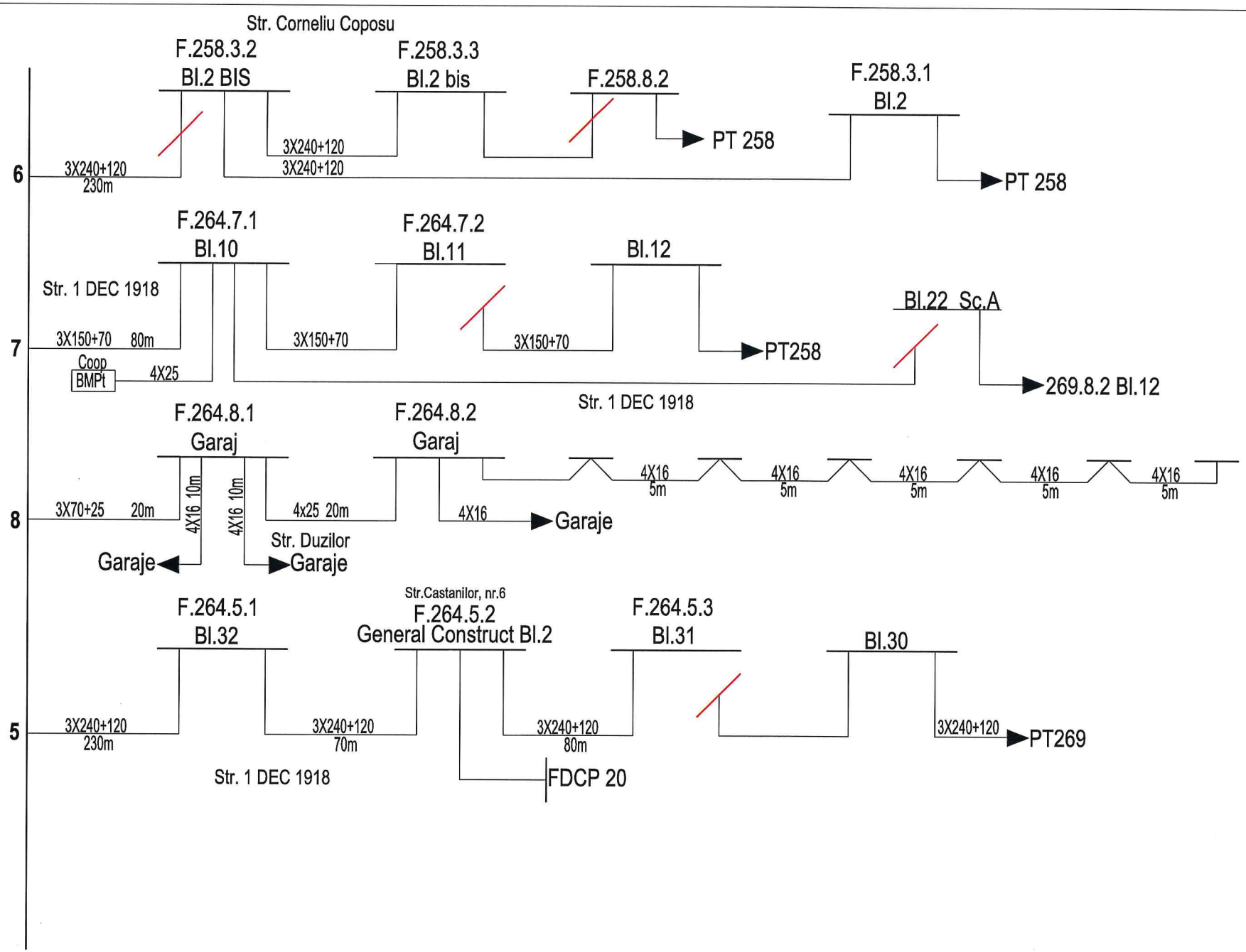

CORE SUCEAVA, Anul 2020	
Ridicat schemă :	el. Velchorschi Silviu
Desenat :	ing. Sibiciuc Remus - Teodor
Aprobat : Şef POLEM SV	ing. Lupeş Gheorghe